M.443 ESD

Bygelhandtag

ESD-ledande teknopolymer

MATERIAL
Glasfiberförstärkt polyamidbaserad (PA) speciellt ledande teknopolymer, svart färg, matt yta. 103 Ω ytresistivitet (ASTM D257 provmetod), 103 Ωcm volymresistivitet (ASTM D257 provmetod).

STANDARDUTFÖRANDE
Genomgående hål för cylindriska skruvar med invändig sexkant.

KÄNNETECKEN OCH ANVÄNDNING
Den särskilda ledande teknopolymer (ESD-C elektrostatisk urladdning) förhindrar ansamling av elektrostatisk laddning. M.443-ESD handtag är lämpligt för ESD skyddat område (EPA) där komponenter som är känsliga för elektrostatiska urladdningar skall hanteras med minsta möjliga risk för skador. Den outplånliga märkning (ESD-C) på ytan av handtaget identifierar den särskilda ledningsförmåga funktionen enligt EN 100015 / 1 och IEC 61340-5-1.

TEKNISKA DATA
Dragbelastning och slagtålighet: Värden på F1, F2, L1 och L2 som redovisas i tabellen är ett resultat av brott tester som utförts med lämplig kraftavkännande utrustningen under provningsförhållanden i rumstemperatur som visas i figuren.



ELESA Original design

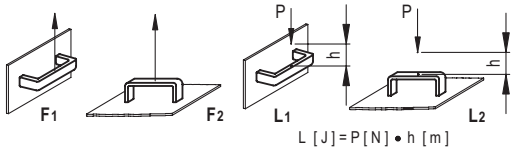

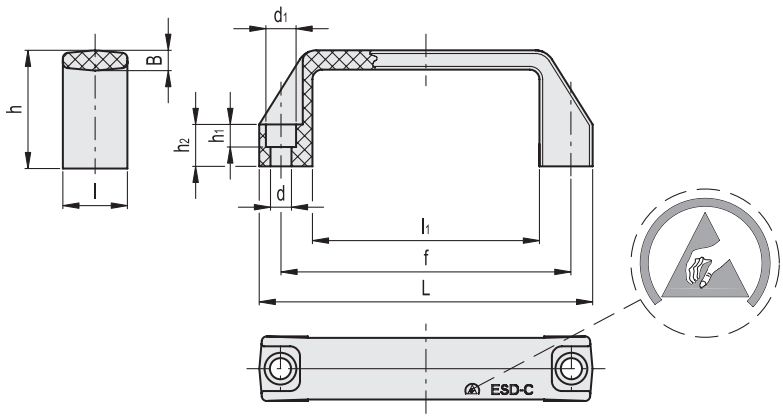

M.443 ESD

Kod	Benämning	L	f	d	d1	h	h1	h2	B	l	l1	F1 [N]	F2 [N]	L1 [J]	L2 [J]	⚖
154601	M.443/110-CH-ESD-C	109	93.5±0.5	6.5	10.5	38	7	13	5.5	21	74	3500	2500	15	8	25
154611	M.443/140-8-CH-ESD-C	137	117±1	8.5	13.5	41	8.5	15	7	26	93	4500	2500	20	13	43

11/2025

Alla design rättigheter förbehållna i enlighet med lagen. Ange alltid källan vid reproduktion av våra ritningar.